AGRALE	**BOLETIM TÉCNICO** **Assistência Técnica Veicular**	Nº: **004**	Emissão **11.05.2015**
		Linha de Produto **VEÍCULOS**	
Assunto	TANQUE DE UREIA		

Informamos a seguir modificações no tanque de ureia conforme aplicação, relação de peças, foto e desenho abaixo:

MOTIVO: Melhoria Técnica.

APLICAÇÃO
CAMINHÃO 14000 – 4.8 H – EURO V **CHASSI MA 12.0 – 4.8 H – EURO V** **CHASSI MA 15.0 – 4.8 H – EURO V** **CHASSI MA 17.0 – 7.2 H – EURO V**

SISTEMA DE PÓS-TRATAMENTO DE GASES DE ESCAPE					
PEÇAS RETIRADAS			PEÇAS ACRESCENTADAS		
6021.101.056.00.0	Tanque ureia 38L	01 pç	**6021.101.126.00.1**	Tanque ureia 35L	01 pç
6021.101.132.00.9	Sensor Nível Ureia	01 pç			
6021.101.040.00.4	Cj suporte tanque de ureia	01 pç	**6021.101.127.00.9**	Cj suporte tanque de ureia	01 pç
6020.001.019.00.1	Cj cinta tanque ureia	02 pçs	**6021.101.129.00.5**	Cj cinta tanque ureia	01 pç
4102.011.011.05.3	Pc sex M10	08 pçs	**4101.048.012.06.8**	Pf sex M10x60	02 pçs
			4102.011.011.06.1	Pc sex M10	02 pçs

CAMINHÃO 14000

6021.101.126.00.1
Cj tanque uréia 16L

6021.101.129.00.5
Cj cinta tanque uréia

6021.101.127.00.9
Cj suporte tanque uréia

CHASSI MA 12.0 – MA 15.0 – MA 17.0

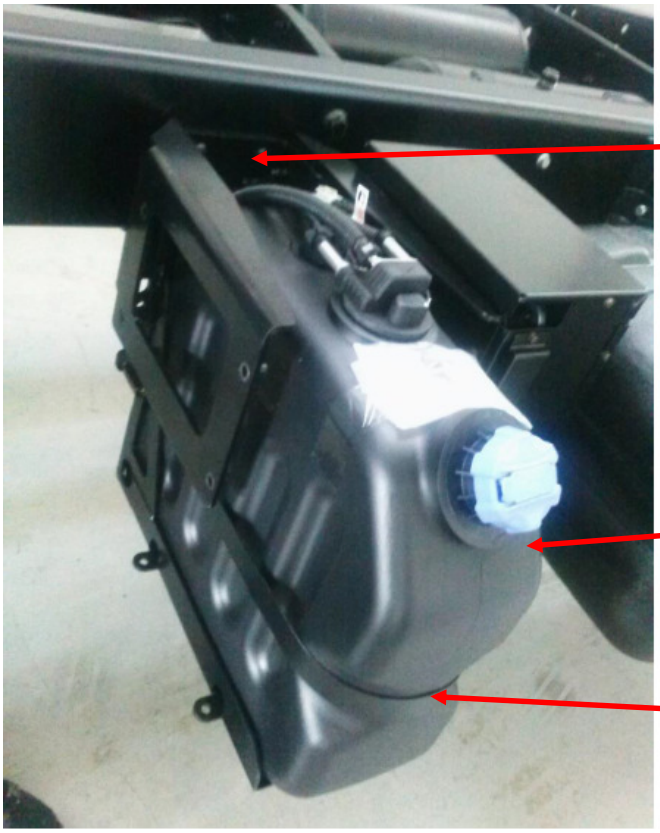

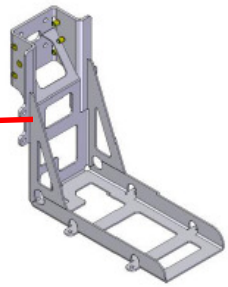

6021.101.127.00.9
Cj suporte tanque uréia

6021.101.126.00.1
Cj tanque uréia 16L

6021.101.129.00.5
Cj cinta tanque uréia

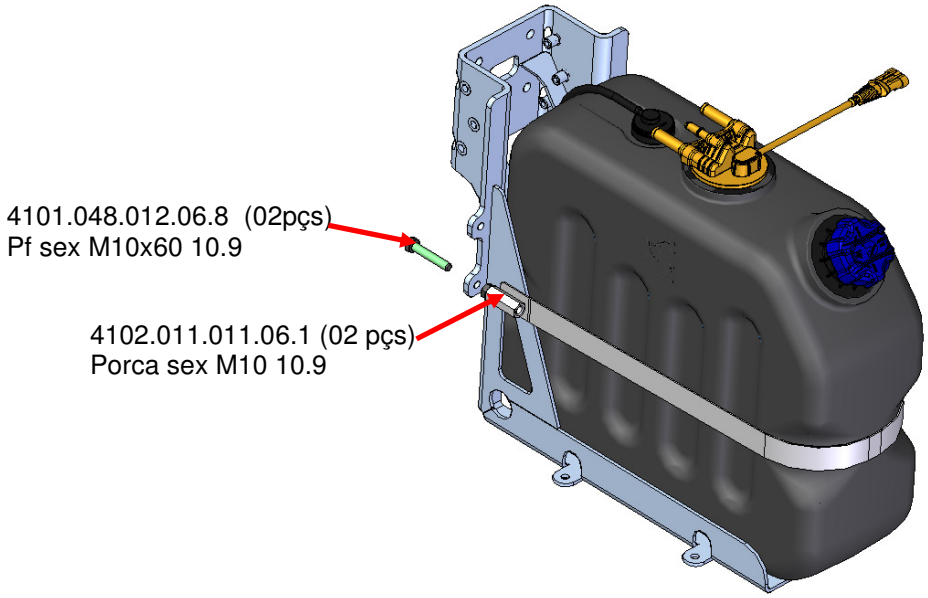

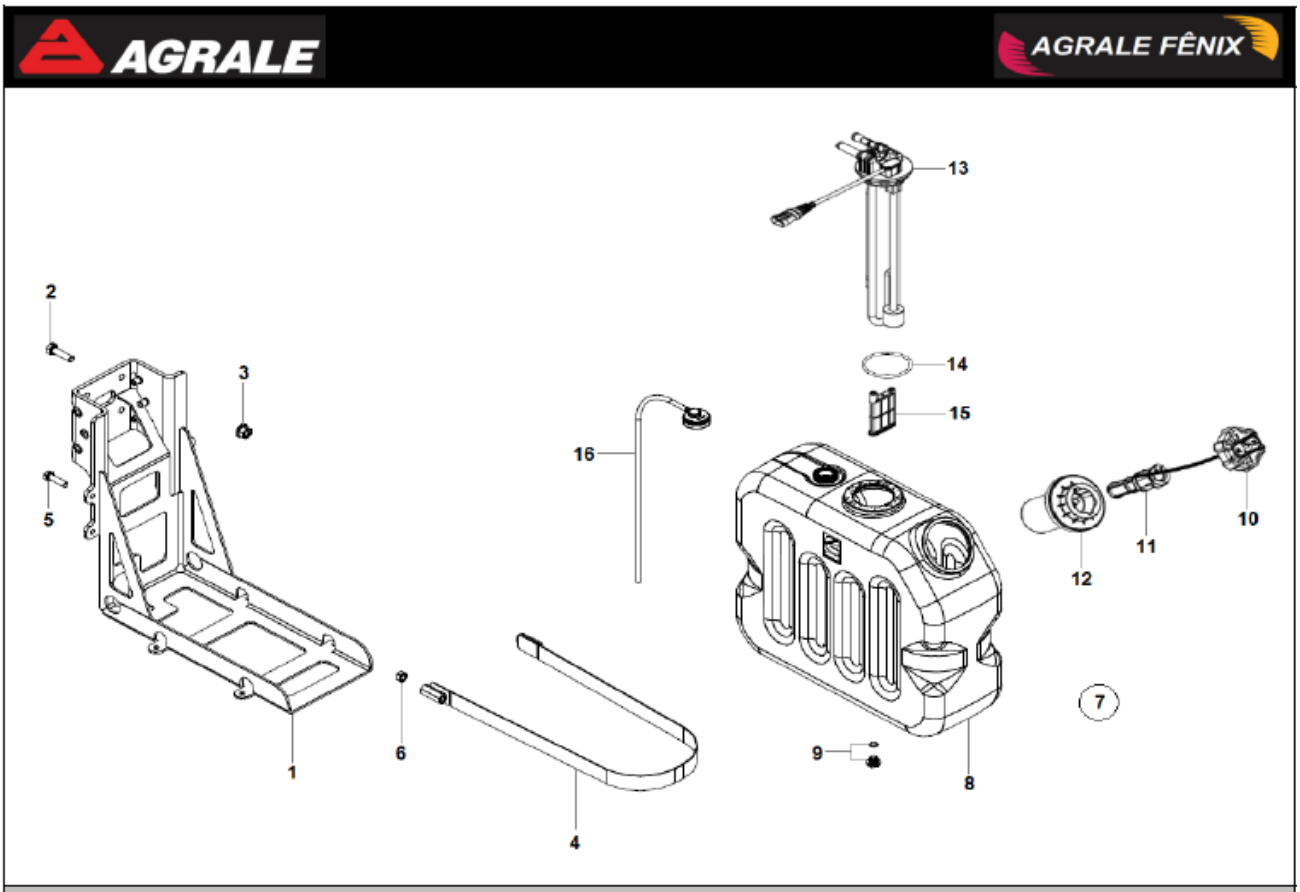

SISTEMA DE PÓS TRATAMENTO DE GASES DE ESCAPE - RESERVATÓRIO URÉIA
SISTEMA DE POST TRATAMIENTO DE GASES DE ESCAPE - RESERVORIO UREA
EXHAUST POST TREATMENT SYSTEM - UREA RESERVOIR

ITEM	CÓDIGO Nº DE PIEZAS CODE	QNT CT CTY	DENOMINAÇÃO / DENOMINACIÓN / DENOMINATION		
1	6021.101.127.00.9	1	Suporte	Soporte	Bracket
2	4101.084.042.10.2	4	Parafuso Flange M10X30	Tornillo Pletina M10X30	M10X30 Screw Flange
3	4102.025.011.10.7	4	Porca Flange M12	Tuerca Pletina M12	M12 Nut Flange
4	6021.101.129.00.5	1	Cinta	Correa	Strap
5	4101.048.012.06.8	2	Parafuso M10X60	Tornillo M10X60	M10X60 Screw
6	4102.011.011.06.1	2	Porca M10	Tuerca M10	M10 Nut
7	6021.101.126.00.1	1	Reservatório Ureia 35 Litros - Inclui Itens 8 ao 16	Reservorio Urea 35 Litros - Incluye Itenes 8 al 16	35 Liters Urea Reservoir - Includes Items 8 to 16
8	6021.101.159.00.2	1	Reservatório	Depósito	Reservoir
9	6020.001.069.00.6	1	Bujão	Tapón	Plug
10	6020.001.068.00.8	1	Tampa com Chave	Tapa com Llave	Cover with Key
11	6020.001.067.00.0	1	Filtro do Bocal	Filtro del Boquilla	Filter Nozzle
12	6020.001.072.00.0	1	Bocal	Boquilla	Nozzle
13	6021.101.157.00.6	1	Sensor Nível Ureia	Sensor Nivel Urea	Urea Level Sensor
14	6020.001.098.00.5	1	Anel de Vedação	Anillo de Vedación	Seal Ring
15	6020.001.071.00.2	1	Filtro	Filtro	Filter
16	6021.101.158.00.4	1	Válvula de Retorno	Válvula de Retorno	Return Valve

PEÇAS RETIRADAS

Código	Descrição	Reposição	Observação
6021.101.056.00.0	Cj tanque ureia 38L	**Não**	**Substituir por Kit tanque ureia 35 litros CES 6021.099.010.00.1. Verificar notas abaixo.**
6021.101.132.00.9	Sensor Nível Ureia	**Sim**	
6021.101.040.00.4	Cj suporte tanque ureia 38l	**Sim**	**Apenas para Tanque Ureia TENNECO 6021.101.056.00.0**
6020.001.019.00.1	Cj cinta tanque de ureia	**Sim**	
4102.011.011.05.3	Pc sex M10	**Sim**	

PEÇAS ACRESCENTADAS

Código	Descrição	Reposição	Intercambiável	Observação
6021.101.126.00.1	Cj tanque ureia 35L	**Sim**	**Sim**	**Será intercambiável desde que substituídos demais componentes, adquirir Kit 6021.099.010.00.1**
6021.101.127.00.9	Cj suporte tanque ureia	**Sim**	**Não**	**Apenas para tanque ureia CES 6021.101.126.00.1**
6021.101.129.00.5	Cj cinta tanque ureia	**Sim**	**Não**	
4101.048.012.06.8	Pf sex M10x60	**Sim**	**Não**	
4102.011.011.06.1	Pc sex M10	**Sim**	**Não**	

(A) Kit tanque de Ureia 6021.099.010.00.1, inclui itens abaixo:

Código	Descrição	Qntd
6021.101.126.00.1	Tanque uréia 35L	01 pç
6021.101.127.00.9	Cj suporte tanque uréia	01 pç
6021.101.129.00.5	Cj cinta tanque uréia	01 pç
4102.011.011.06.1	Pc sex M10	02 pçs
4101.048.012.06.8	Pf sex M10x60	02 pçs

B) Ao substituir o tanque de ureia 6021.101.056.00.0, Tenneco por tanque de ureia 6021.101.126.00.1, CES seguir orientações constantes no Procedimento Técnico no link abaixo. Este arquivo se encontra também disponível na Extranet, em Assistência Técnica, no menu Literatura Técnica pesquisando por "Procedimento para substituição do reservatório de uréia":

http://goo.gl/N4dfzL

Modificação implantada a partir do(s) seguinte(s) veículo(s)	
CAMINHÃO 14000 – 4.8 H – EURO V	**9BYC78A2AFC000387**
CHASSI MA 12.0 – 4.8 H – EURO V	**9BYC74A1ACC000008**
CHASSI MA 15.0 – 4.8 H – EURO V	**9BYC51A1AFC002538**
CHASSI MA 17.0 – 7.2 H – EURO V	**9BYC69A1AFC000357**